Монтаж нижнего тормозного щитка

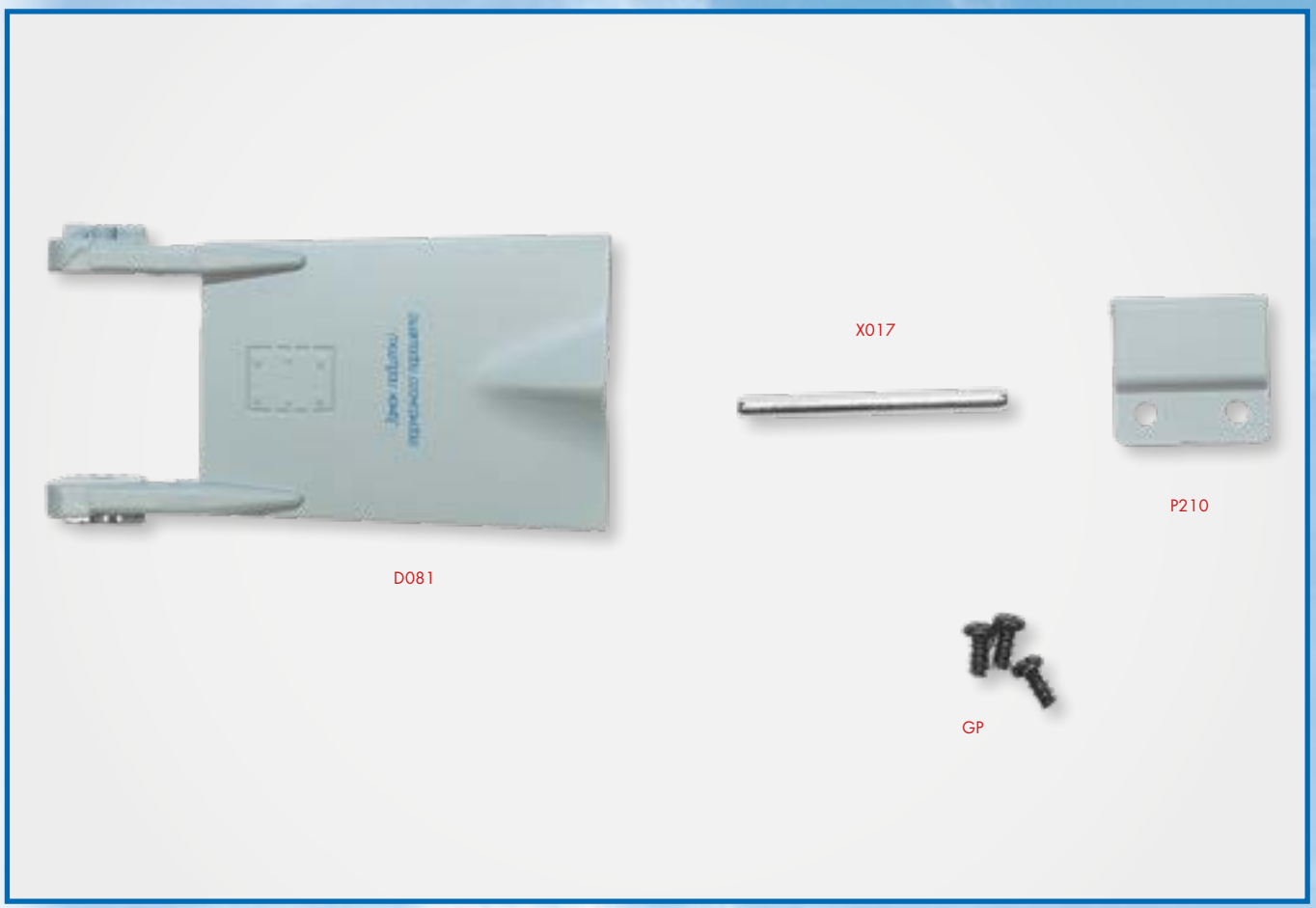

Комплект деталей

1. D081 – нижний тормозной щиток.
2. X017 – ось.
3. P210 – скоба.

Для сборки прилагаются винты GP.

Смотрите видео-инструкции по сборке на нашем YouTube канале

Этапы сборки

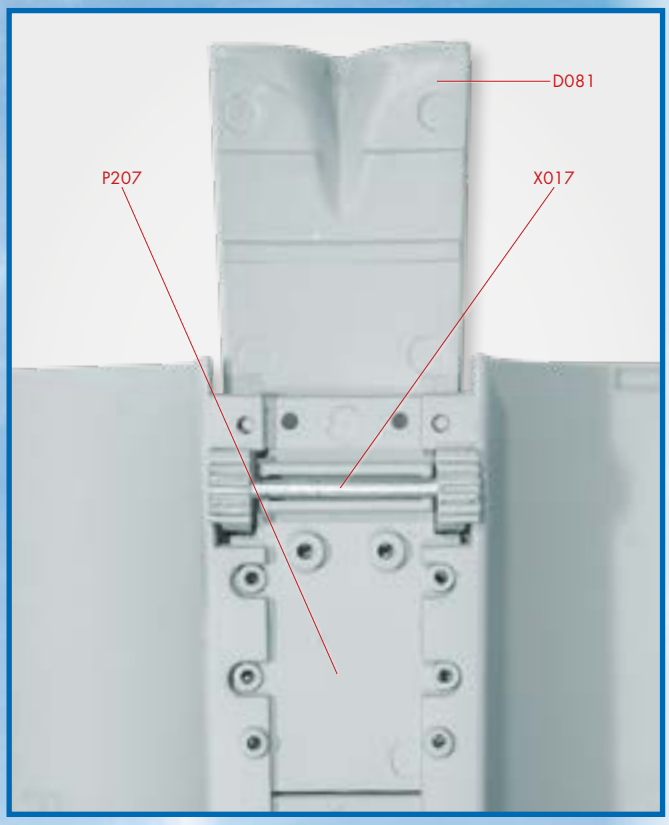

1 На этом этапе сборки вам потребуются детали, полученные с этим номером, и узел деталей из № 73. Установите нижний тормозной щиток (D081), как показано на снимке.

2 Затем с обратной стороны осторожно установите ось (X017) в проушины тормозного щитка (D081), как показано на снимке.

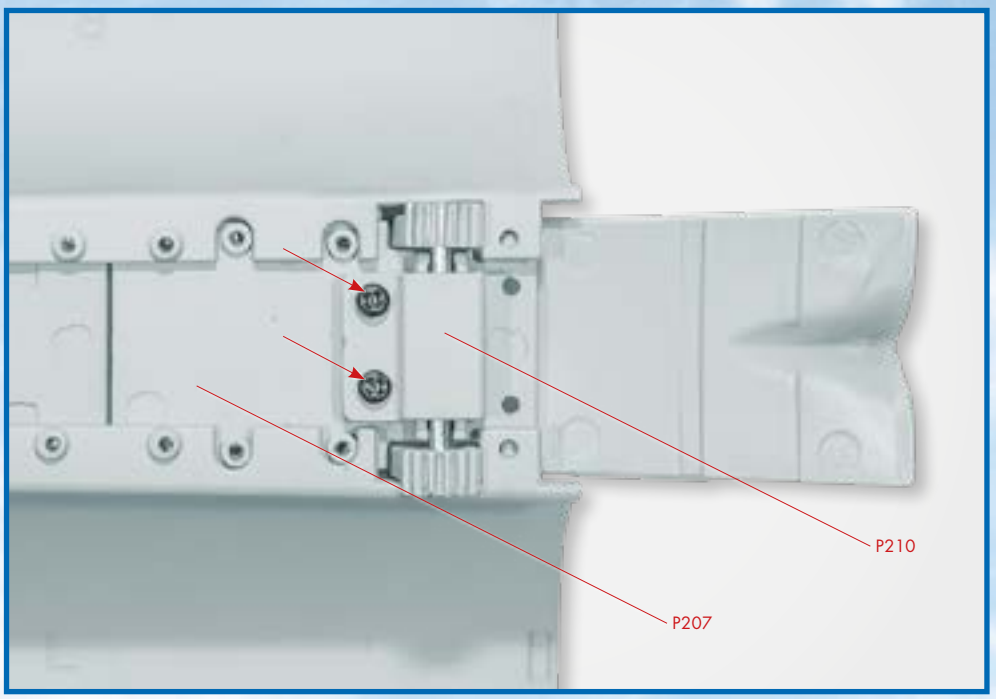

3 Закрепите ось скобой (P210) и двумя винтами GP в местах, указанных на снимке. При закручивании винтов не прилагайте особых усилий, чтобы избежать повреждения деталей и винтов.